Sjovere for alle

Navn: _____

DJURS sommerland

vi elsker legebørn

Andedammen

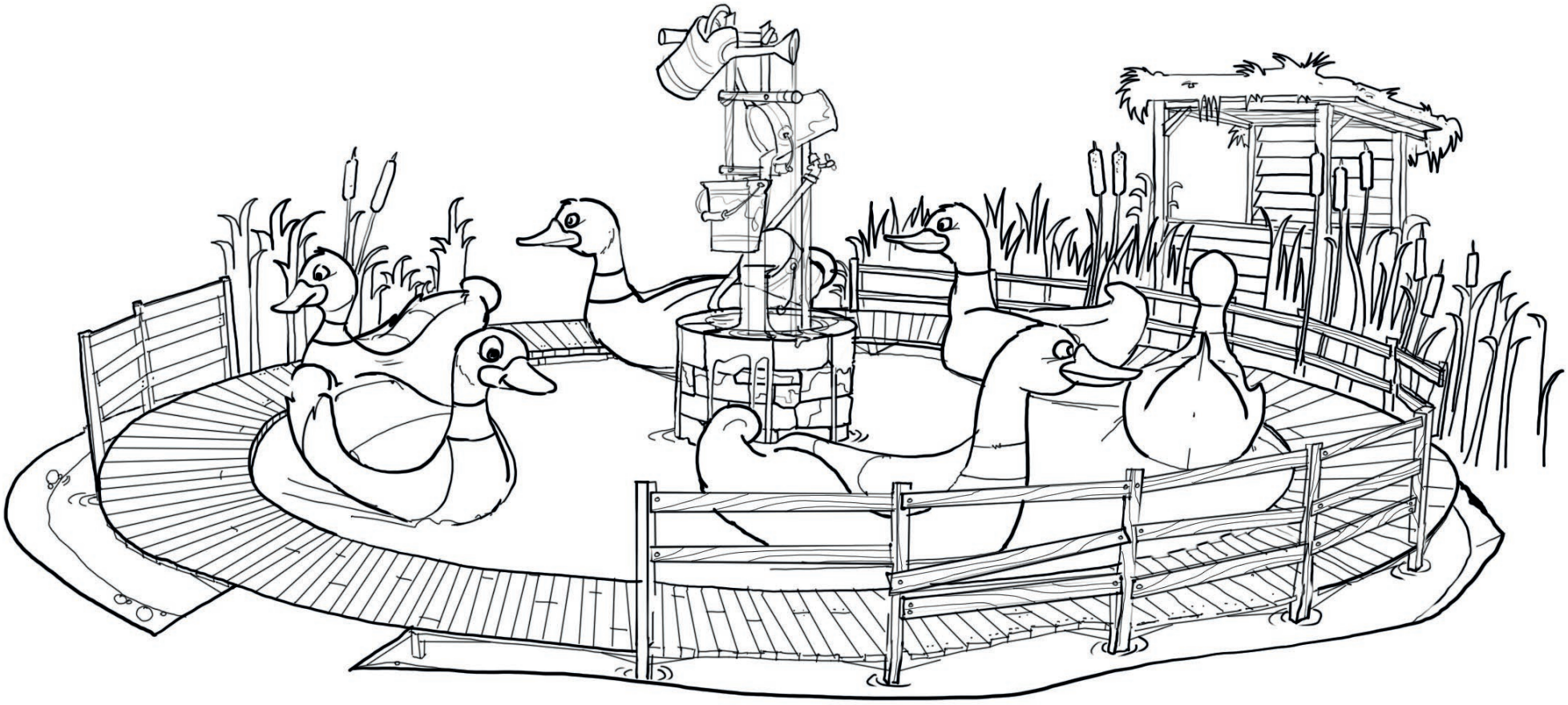

Milkshakeren

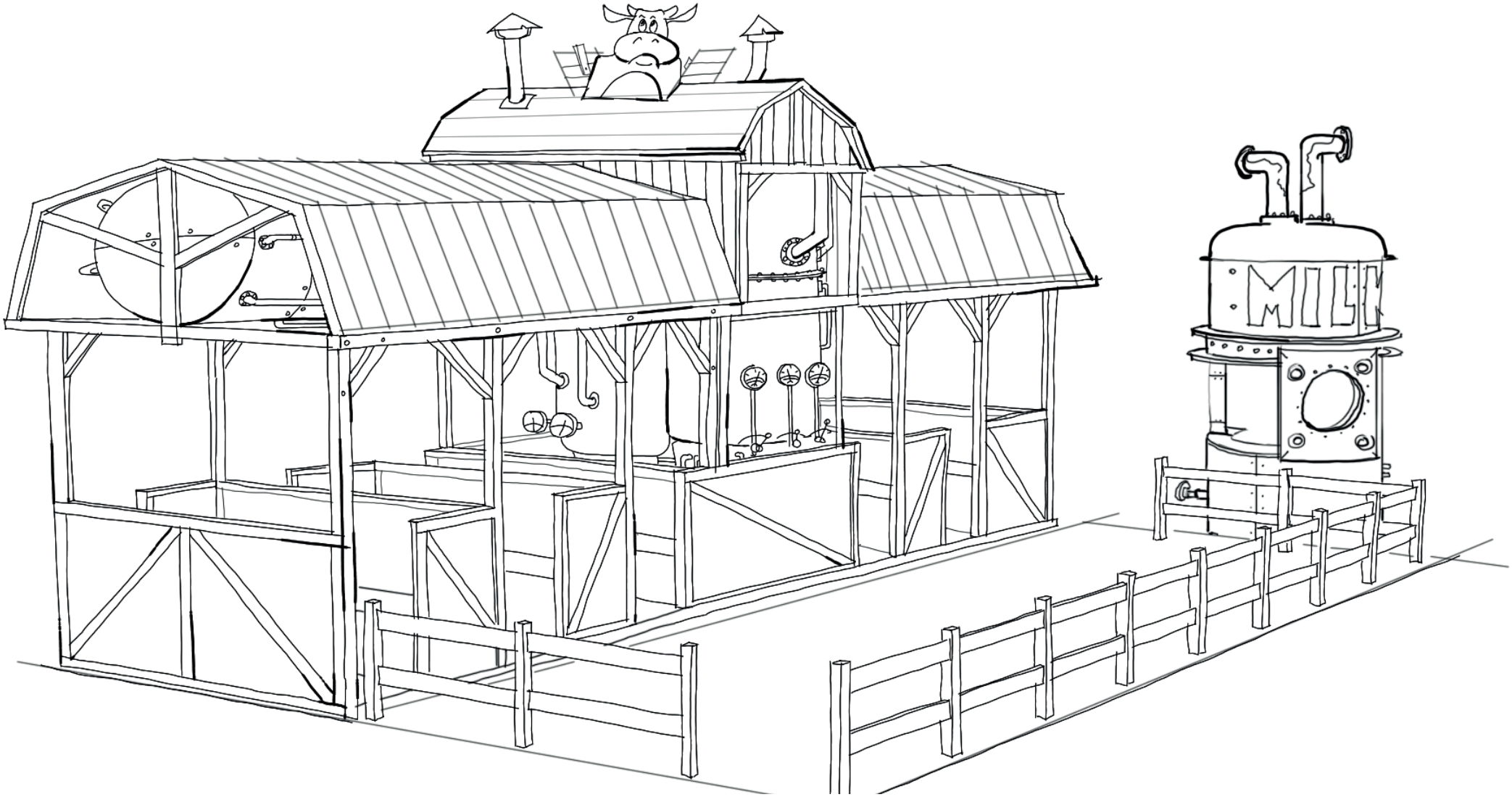

Traktorerne

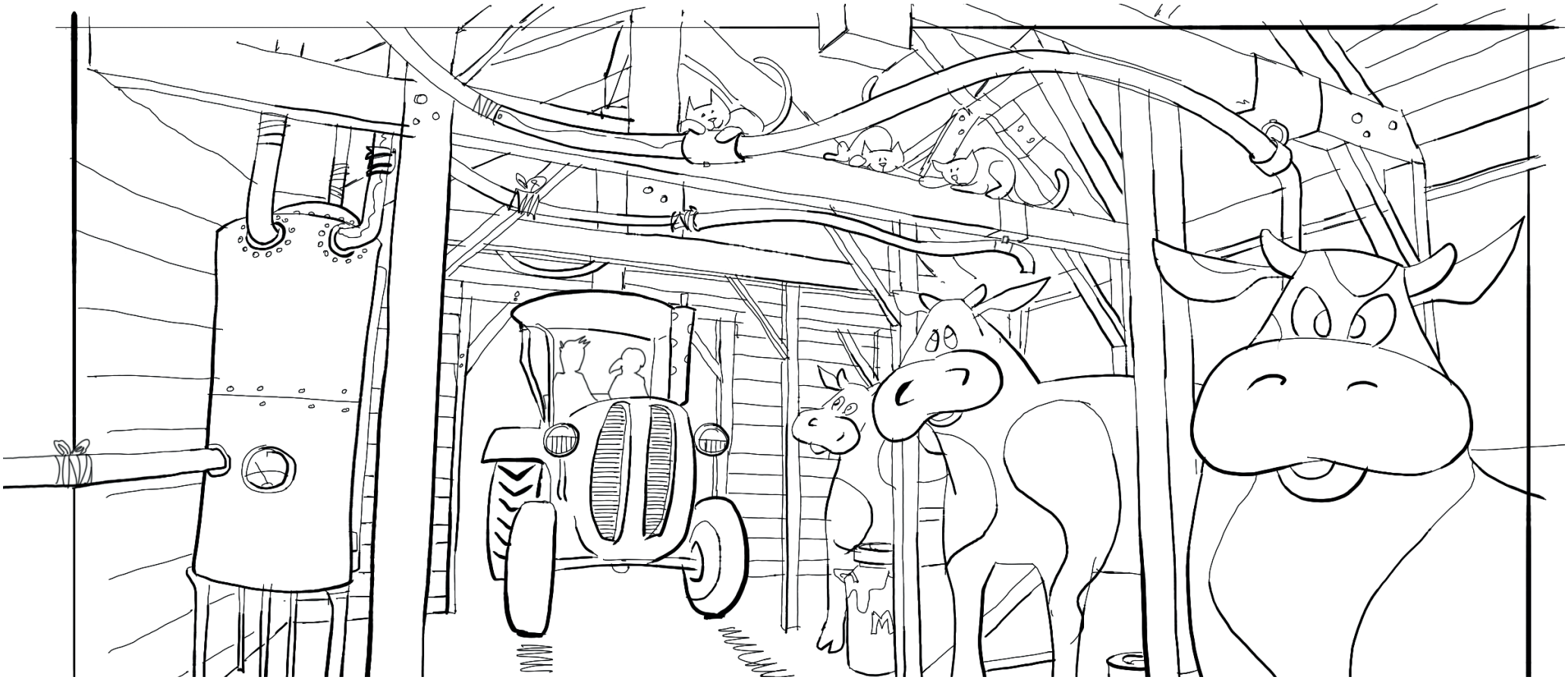

Den Vilde Hønsejagt

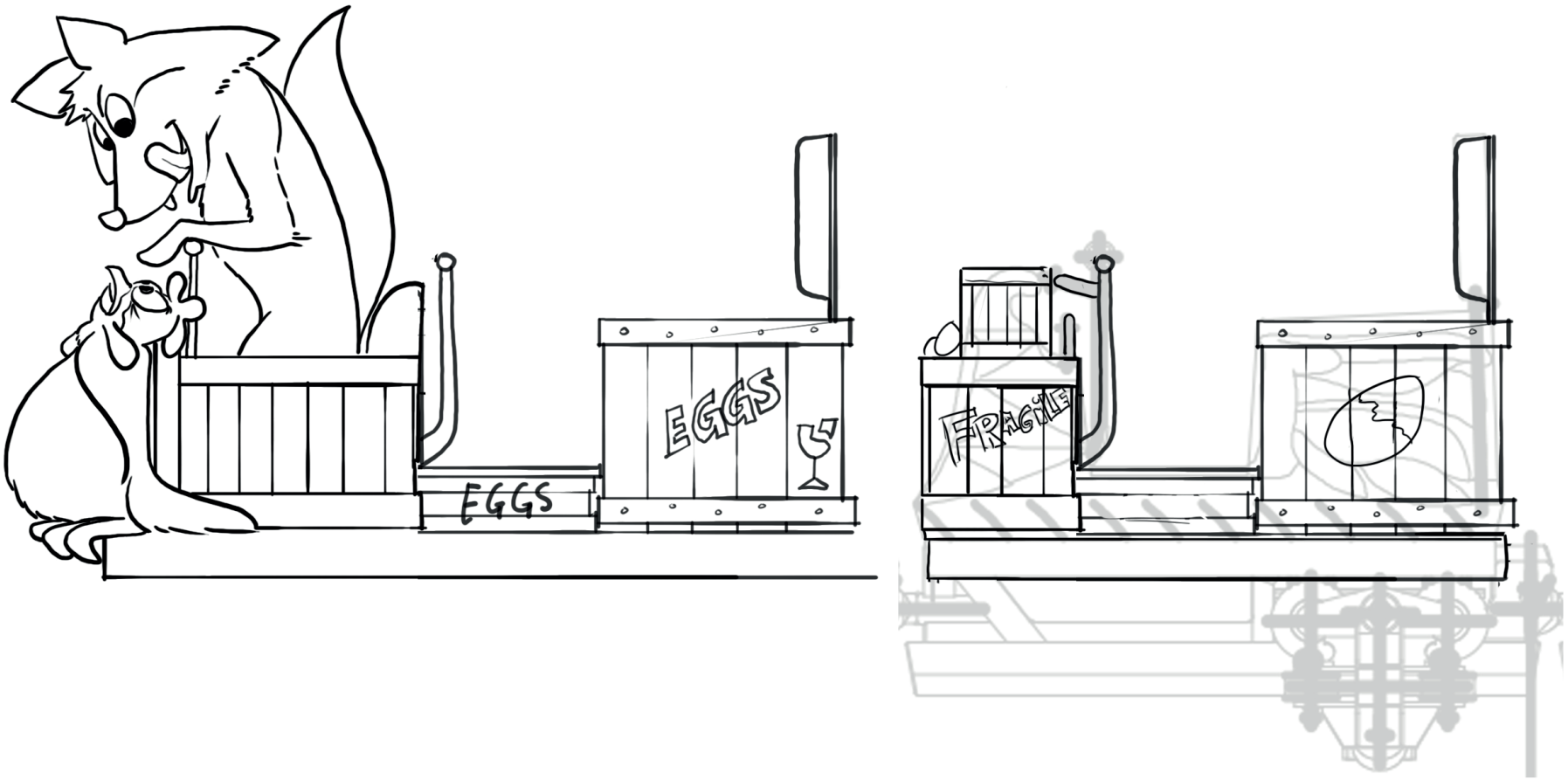

Den Vilde Hønsejagt

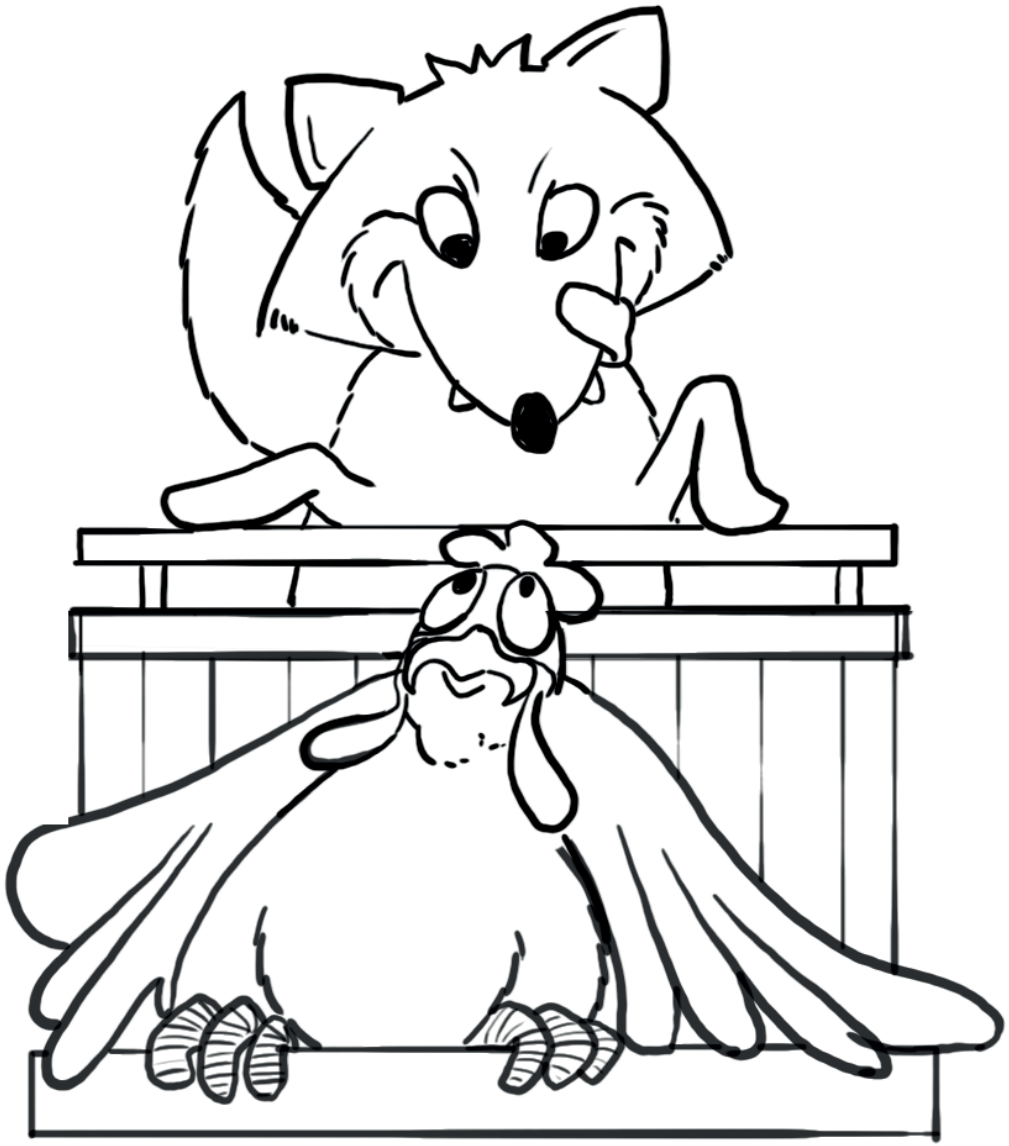

Frøerne

Karlo og Karoline

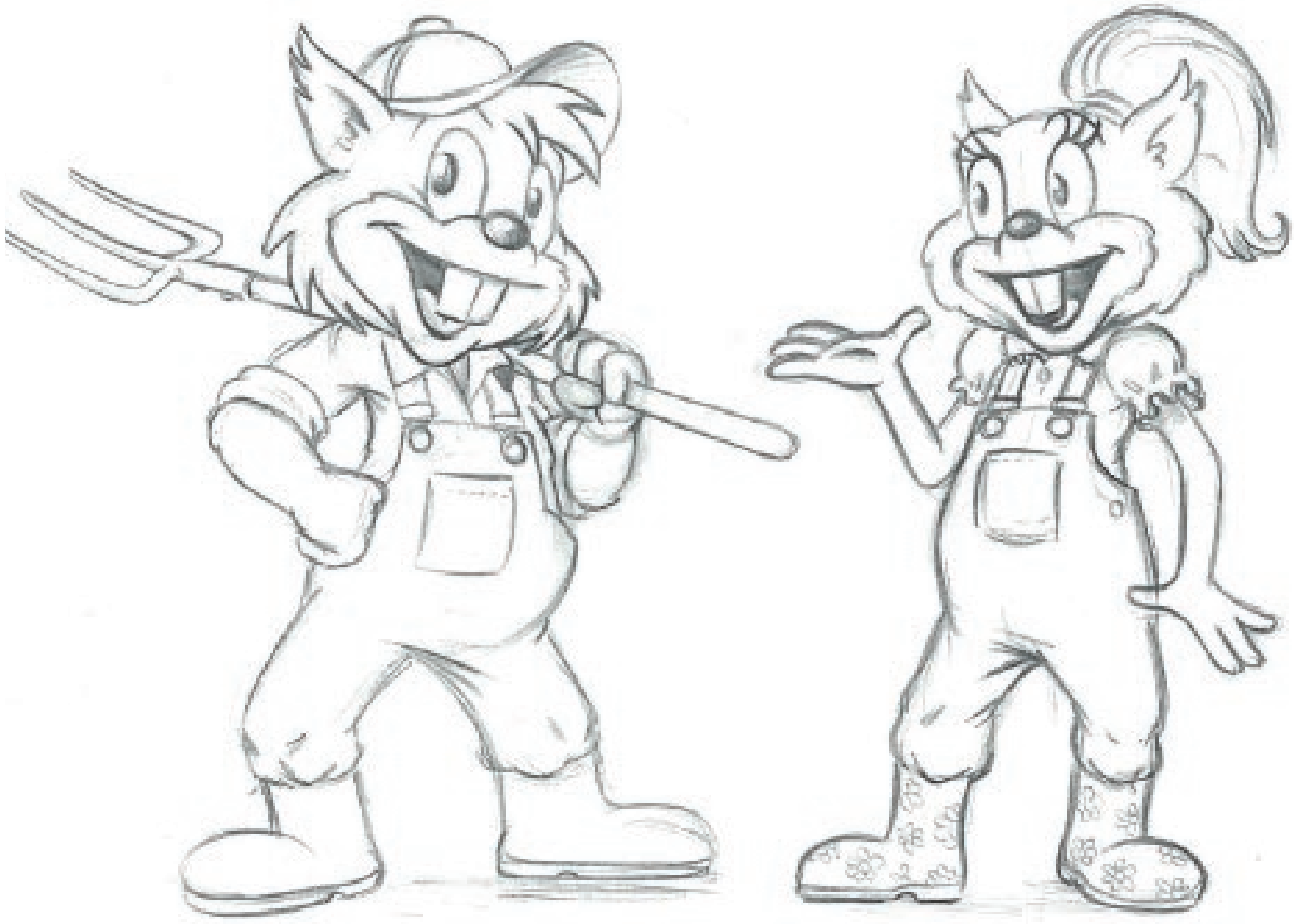

Karlo Pirat

Karoline Pirat

Karoline Prinsesse

Karlo Viking